Przykładowe zagospodarowanie terenu
Minimalny wymiar działki 20,45 m x 18,10 m
Minimalna powierzchnia działki 370,15 m
1:200

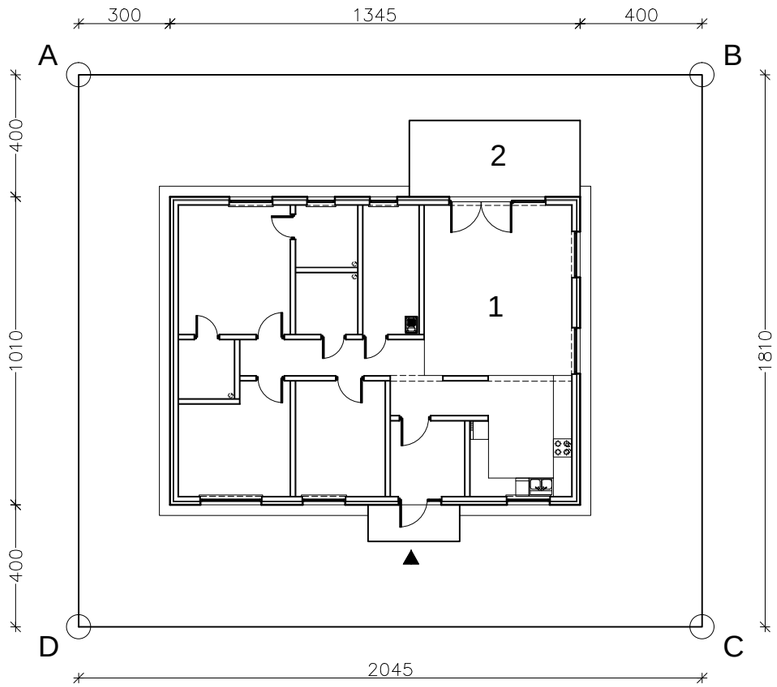

LEGENDA

ABCD - granica działki
1 - budynek mieszkalny
2 - taras przydomowy
▲ - wejście

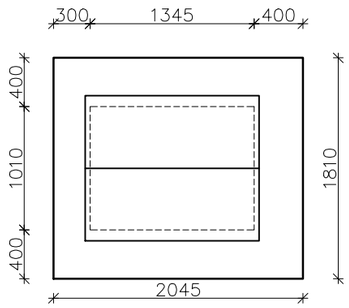

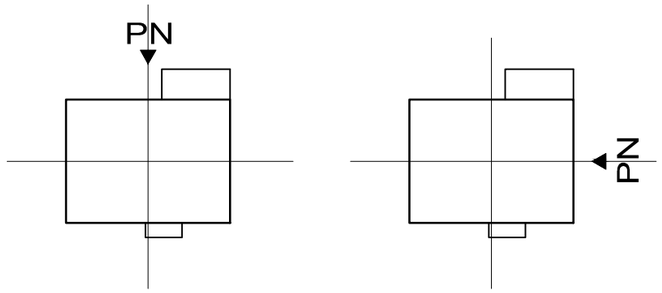

Sugerowane usytuowanie budynku
na działce względem stron świata